PRZEPUST W KM 0+368.97
WIDOK Z GÓRY
SKALA 1:50

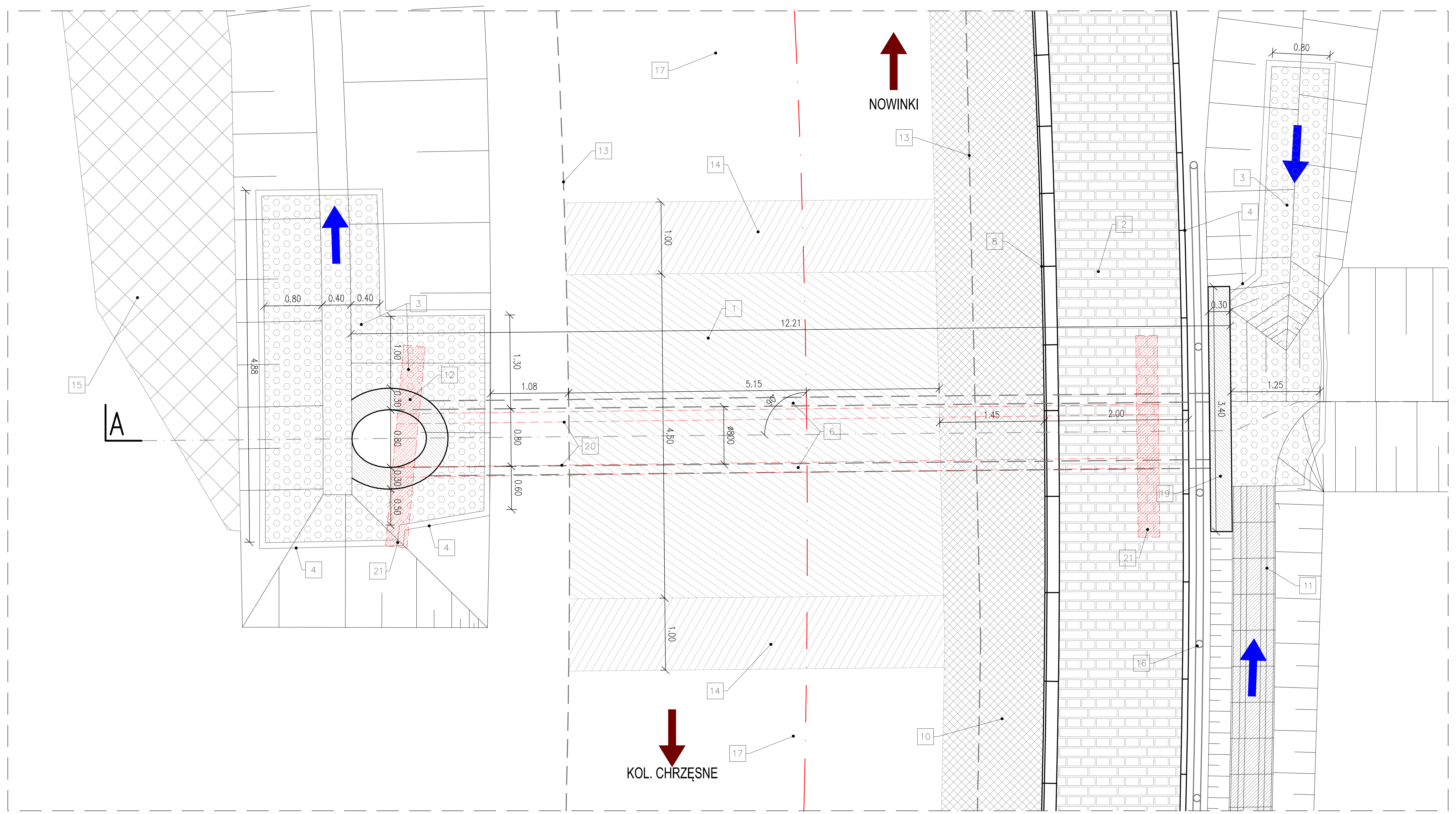

PRZEKRÓJ A - A
SKALA 1:50

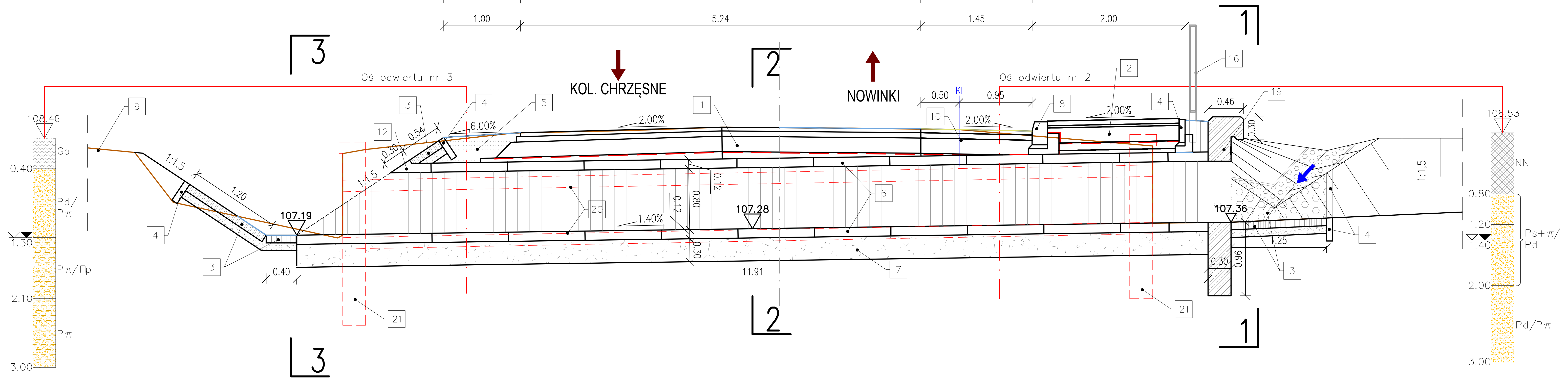

PRZEKRÓJ 1-1
SKALA 1:50

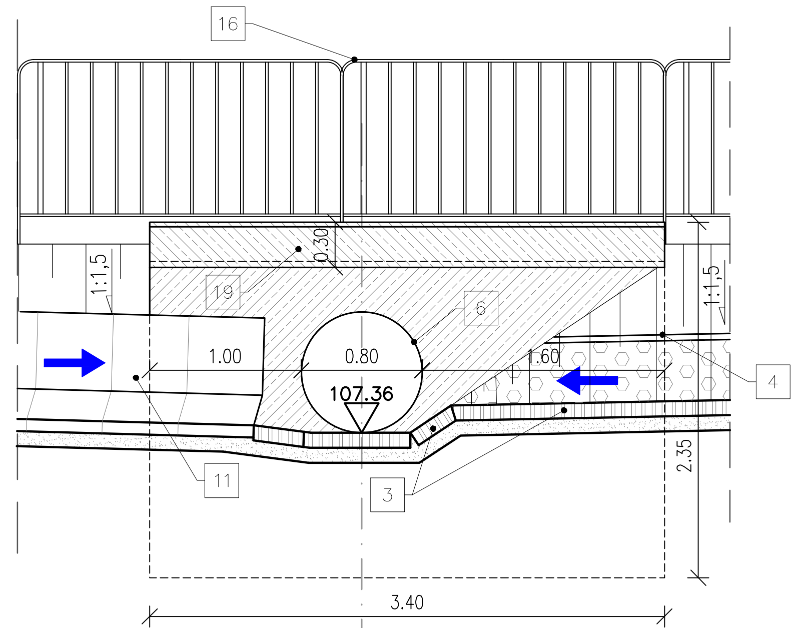

PRZEKRÓJ 2 - 2
SKALA 1:50

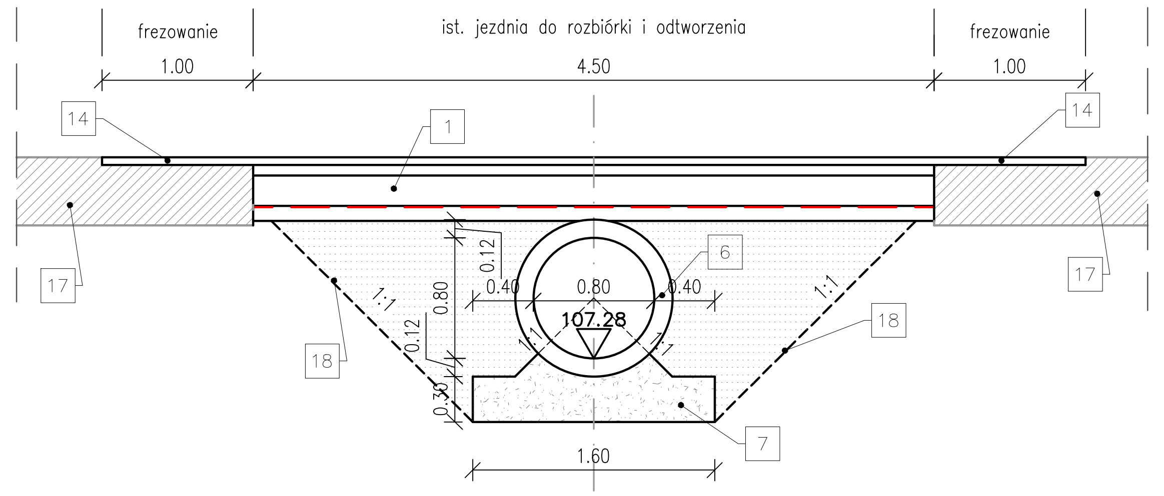

PRZEKRÓJ 3 - 3
SKALA 1:50

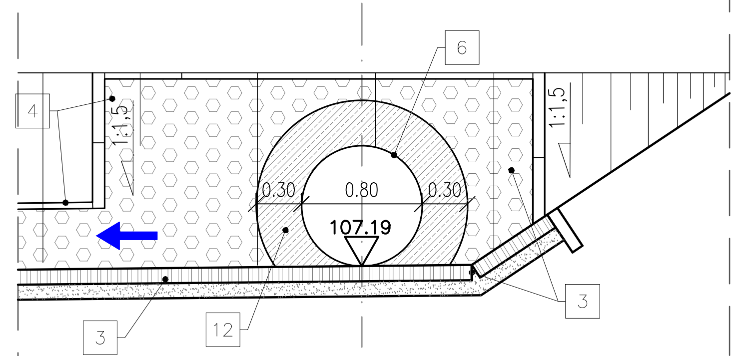

LEGENDA:

1	istniejąca konstrukcja jezdni do rozbiórki i odtworzenia
2	konstrukcja nawierzchni chodnika wg przekroi normalnych
3	umocnienie płytą ażurową 60x40x10cm na podsypce cementowo-piskowej 1:4 gr. 10cm
4	prefabrykowane obrzeże betonowe 8x30x100cm z betonu klasy C12/15
5	zasypka zwirowo-piaskowa 0/31,5 mm zagęszczona do wskaźnika min. 0,98 wg Proctora (bezpośrednio przy przepuście dopuszczalne 0,95) układana warstwami po 30 cm
6	prefabrykowana rura betonowa ø800 o ściance grubości 12cm z betonu klasy C45/55 zabezpieczona 2 warstwami masy bitumiczno-kauczukowej
7	wyprofilowany fundament z kruszywa naturalnego 0/31,5 mm stabilizowanego mechanicznie gr. 30cm
8	krawężnik betonowy 20x30x100cm na ławie z betonu C12/15
9	teren istniejący
10	jezdnia o konstrukcji wg przekroi normalnych
11	prefabrykowany ściek kolejowy 72x68x44x59cm z betonu C30/37 na podsypce cementowo piaskowej 1:4 gr. 10cm wg projektu drogowego
12	zakończenie przepustu prefabrykowanym kołnierzem z betonu C35/45
13	istniejaca krawędź jezdni
14	istniejaca konstrukcja jezdni do sfrezowania i wykonania nowej warstwy ścieralnej
15	planowane zasypania istniejacego rowu
16	balustrada ochronna U-11a
17	istniejąca konstrukcja jezdni do pozostawienia bez zmian
18	zakres wykopu
19	projektowana żelbetowa ścianka czołowa przepustu gr. 30cm z betonu klasy C45/55
20	istniejący przepust – rura betonowa ø600 – do rozbiórki (kolor czerwony)
21	istniejąca żelbetowa ścianka czołowa przepustu do rozbiórki (kolor czerwony)

UWAGI:
*ROBOTY ZWIĄZANE Z KONSTRUKCJĄ JEZDNI ZOSTAŁY UJĘTE W PROJEKCIE BRANŻY DROGOWEJ

Inwestor
Powiat Wołomiński
ul. Prądzyńskiego 3
05-200 Wołomin

Wykonawca
LISPUS
Biuro Opracowywania Programów
i Projektów Inżynierii Komunikacyjnej Marcin Dobek
tel./fax (+48-82) 560-58-27
ul. Matejki 7, 22-100 Chełm
www.lispus.pl
e-mail: biuro@lispus.pl

Temat zadania

ROZBUDOWA DROGI POWIATOWEJ NR 4328W OD KM 0+000.00 DO KM 0+596.07 W M. SULEJÓW, GM. JADÓW

Temat rysunku

RYSUNKI KONSTRUKCYJNE PRZEPUSTU P1 W KM 0+368,97

Branża	Stadium
MOSTOWA	PROJEKT WYKONAWCZY

Umowa	Data	Skala	Tom	Nr rysunku
032.169.2014 z dnia 25.03.2014r.	11.2014	1:50	B.5.1	2.1

Autorzy	Imię i nazwisko	Podpis	Nr uprawnień	Branża
Projektant:	mgr inż. Marcin Dobek		LUB/0217/PWOD/05	drogi
Opracował:	inż. Artur Łomański			drogi
Sprawdził:	mgr inż. Stanisław Matusz		LUB/0212/POOD/05	drogi